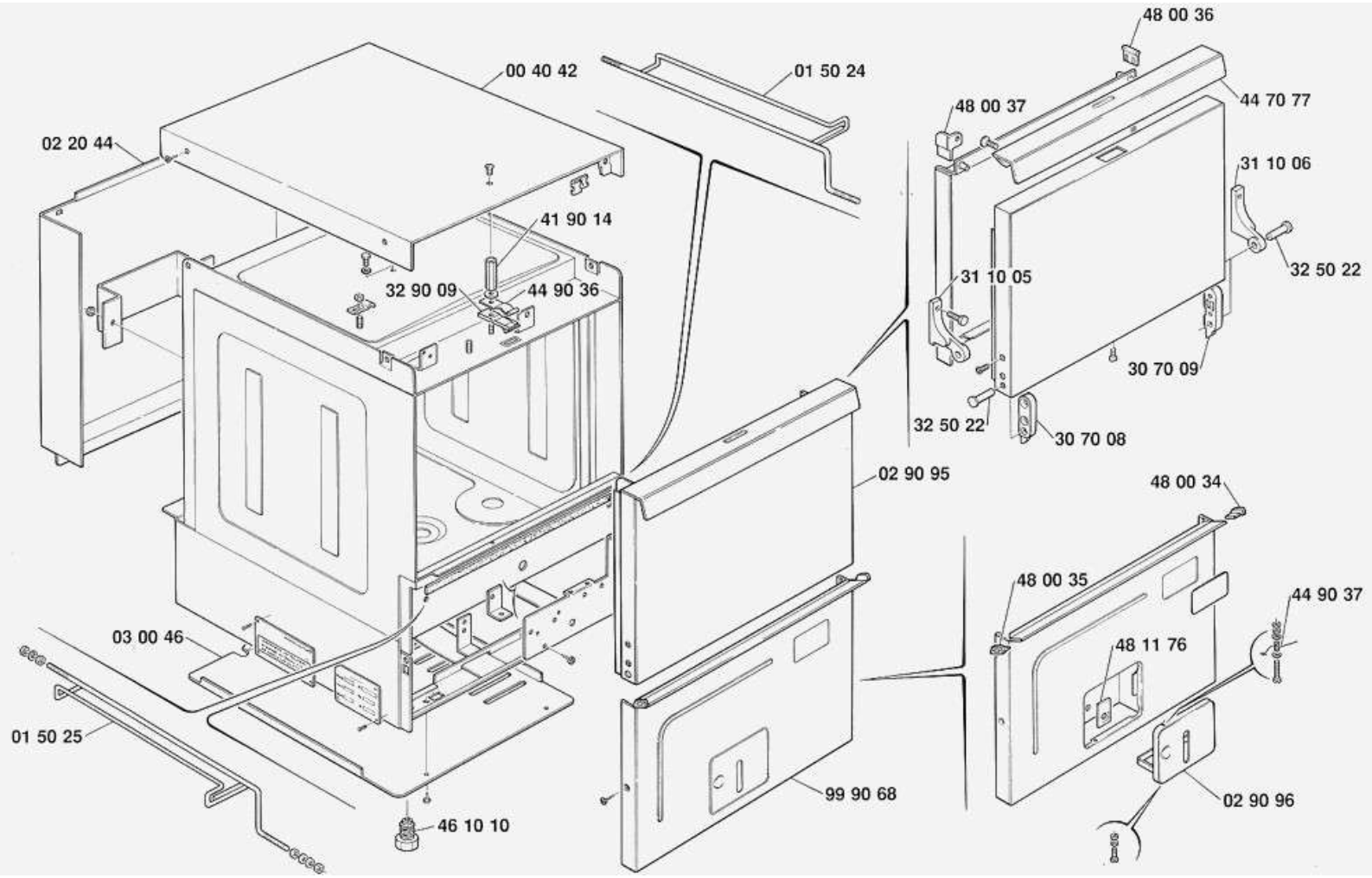
48 00 36
00 40 42
01 50 24
48 00 37
44 70 77
02 20 44
31 10 06
41 90 14
32 50 22
31 10 05
32 90 09
44 90 36
30 70 09
32 50 22
30 70 08
02 90 95
48 00 34
48 00 35
44 90 37
03 00 46
48 11 76
01 50 25
99 90 68
02 90 96
46 10 10

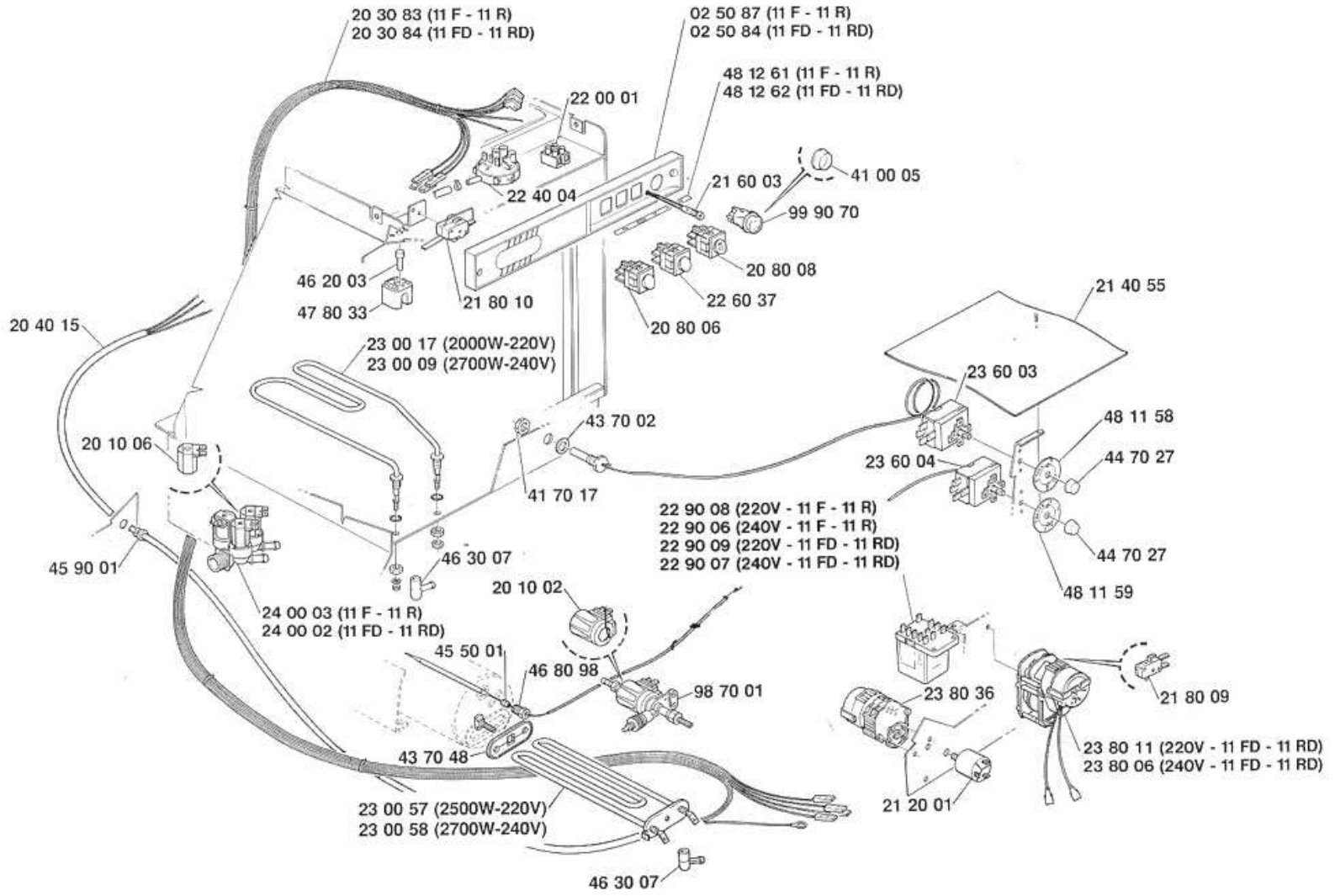
20 30 83 (11 F - 11 R)
20 30 84 (11 FD - 11 RD)
02 50 87 (11 F - 11 R)
02 50 84 (11 FD - 11 RD)
48 12 61 (11 F - 11 R)
48 12 62 (11 FD - 11 RD)
22 00 01
41 00 05
21 60 03
22 40 04
99 90 70
20 80 08
46 20 03
22 60 37
21 80 10
47 80 33
20 80 06
21 40 55
20 40 15
23 00 17 (2000W-220V)
23 00 09 (2700W-240V)
23 60 03
43 70 02
48 11 58
20 10 06
23 60 04
44 70 27
41 70 17
22 90 08 (220V - 11 F - 11 R)
22 90 06 (240V - 11 F - 11 R)
22 90 09 (220V - 11 FD - 11 RD)
22 90 07 (240V - 11 FD - 11 RD)
44 70 27
45 90 01
46 30 07
48 11 59
20 10 02
24 00 03 (11 F - 11 R)
24 00 02 (11 FD - 11 RD)
45 50 01
46 80 98
98 70 01
23 80 36
21 80 09
43 70 48
23 80 11 (220V - 11 FD - 11 RD)
23 80 06 (240V - 11 FD - 11 RD)
21 20 01
23 00 57 (2500W-220V)
23 00 58 (2700W-240V)
46 30 07

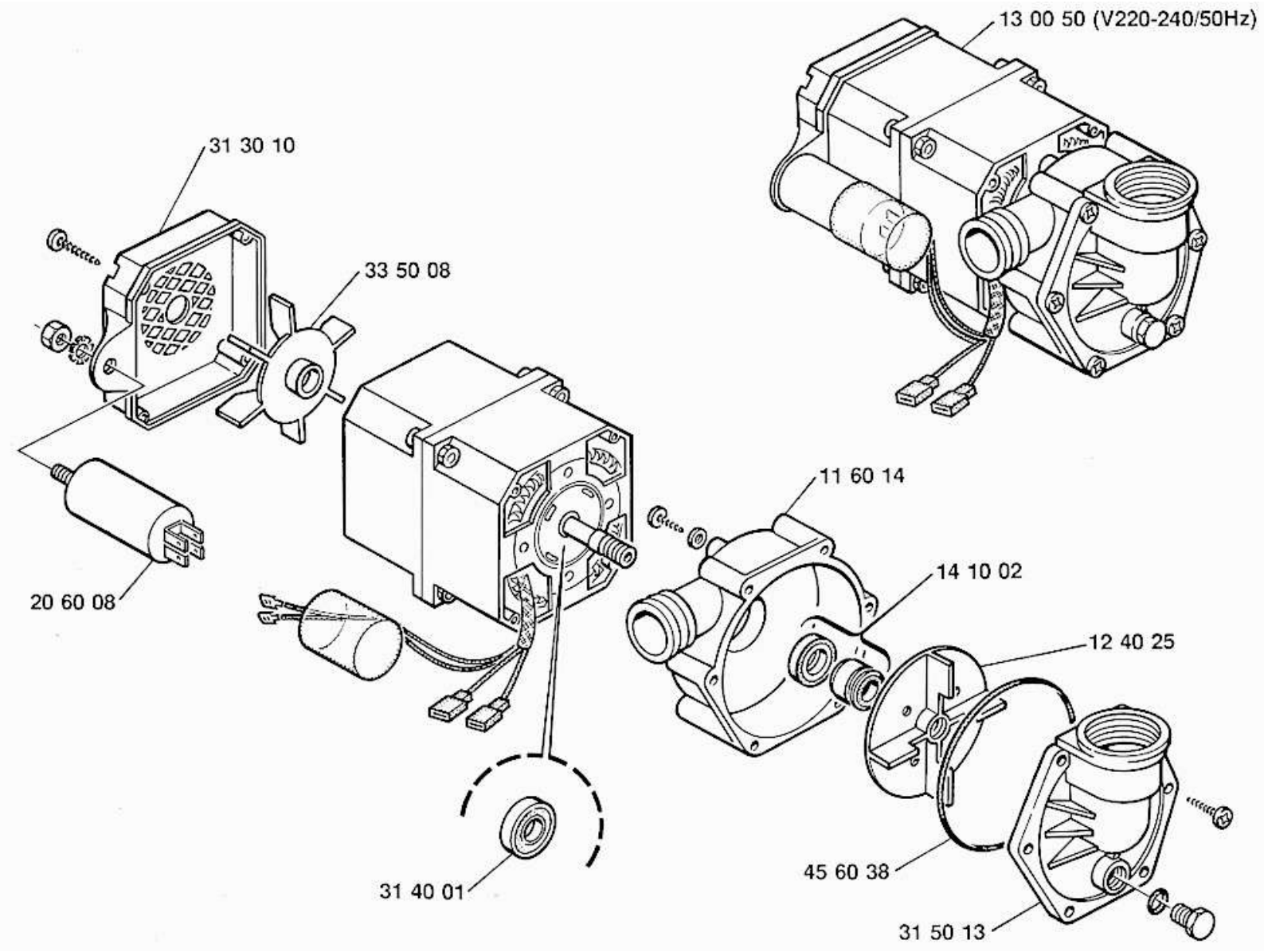
13 00 50 (V220-240/50Hz)
31 30 10
33 50 08
20 60 08
11 60 14
14 10 02
12 40 25
45 60 38
31 40 01
31 50 13

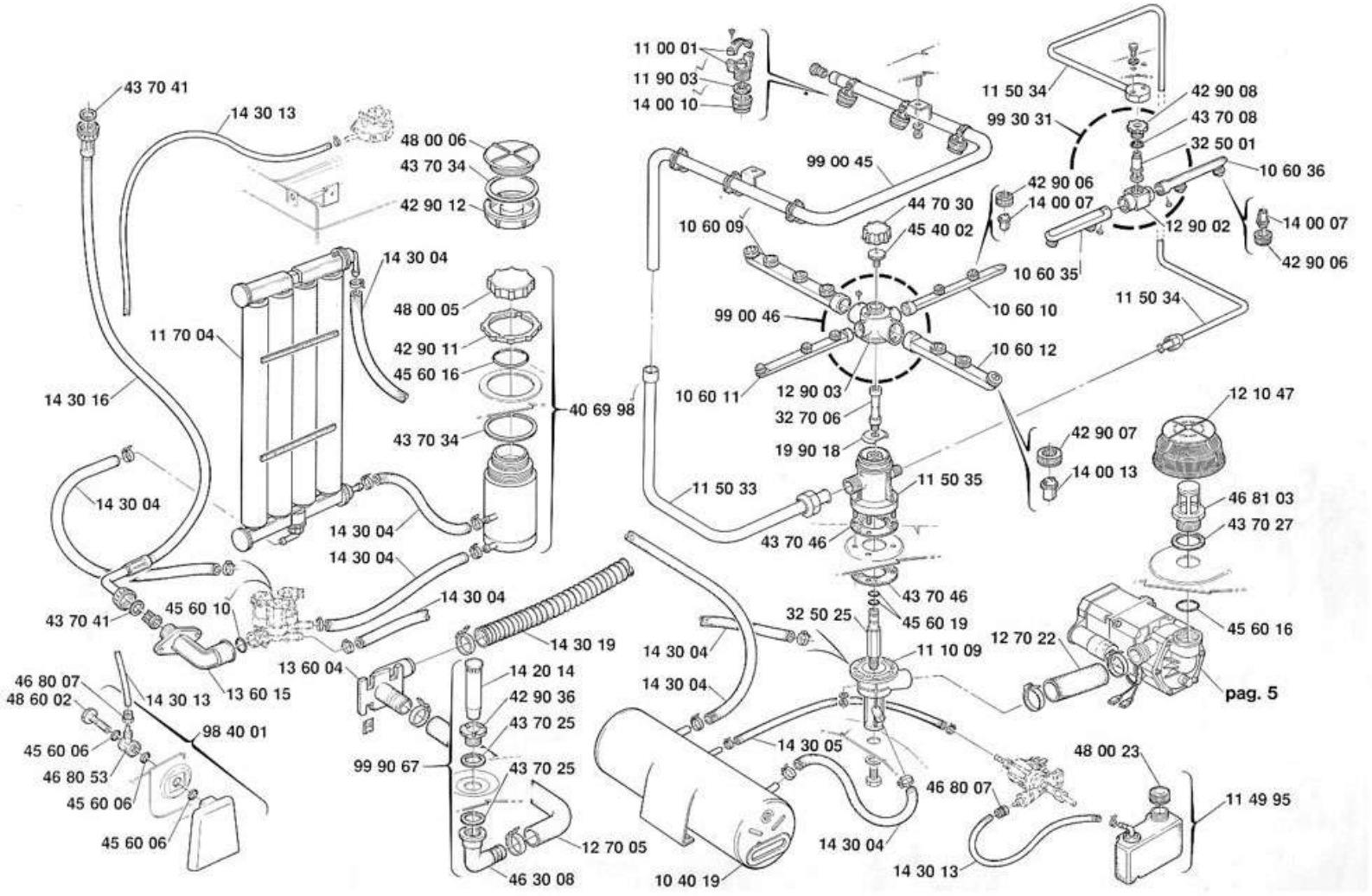
43 70 41
14 30 13
48 00 06
43 70 34
42 90 12
14 30 04
48 00 05
42 90 11
45 60 16
11 70 04
14 30 16
40 69 98
43 70 34
14 30 04
14 30 04
14 30 04
14 30 04
43 70 41
45 60 10
13 60 15
13 60 04
14 30 19
46 80 07
48 60 02
14 30 13
98 40 01
45 60 06
46 80 53
45 60 06
45 60 06
14 20 14
42 90 36
43 70 25
99 90 67
43 70 25
12 70 05
46 30 08
11 00 01
11 90 03
14 00 10
99 00 45
44 70 30
45 40 02
10 60 09
99 00 46
10 60 11
12 90 03
32 70 06
19 90 18
11 50 33
43 70 46
43 70 46
32 50 25
45 60 19
11 10 09
14 30 04
14 30 04
14 30 05
46 80 07
14 30 04
14 30 13
10 40 19
11 50 34
99 30 31
42 90 08
43 70 08
32 50 01
10 60 36
42 90 06
14 00 07
12 90 02
14 00 07
42 90 06
10 60 35
10 60 10
11 50 34
10 60 12
42 90 07
14 00 13
11 50 35
12 10 47
46 81 03
43 70 27
45 60 16
12 70 22
pag. 5
48 00 23
11 49 95

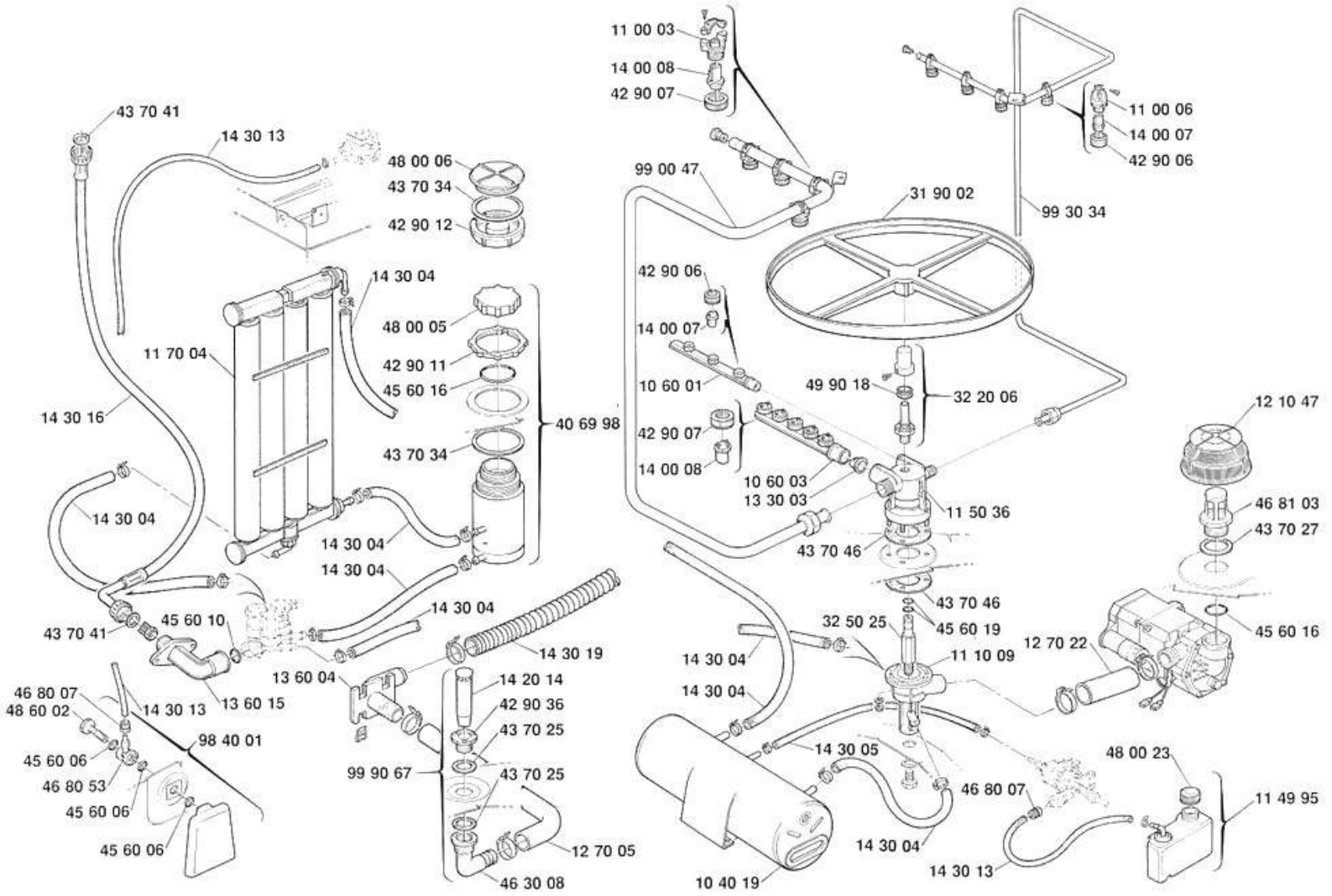
43 70 41
14 30 13
48 00 06
43 70 34
42 90 12
14 30 04
48 00 05
11 70 04
42 90 11
45 60 16
14 30 16
40 69 98
43 70 34
14 30 04
14 30 04
14 30 04
14 30 04
43 70 41
45 60 10
14 30 19
13 60 04
14 20 14
42 90 36
43 70 25
46 80 07
48 60 02
14 30 13
13 60 15
98 40 01
45 60 06
46 80 53
45 60 06
99 90 67
43 70 25
45 60 06
12 70 05
46 30 08
11 00 03
14 00 08
42 90 07
11 00 06
14 00 07
42 90 06
99 00 47
31 90 02
99 30 34
42 90 06
14 00 07
10 60 01
49 90 18
32 20 06
12 10 47
42 90 07
14 00 08
10 60 03
13 30 03
11 50 36
46 81 03
43 70 27
43 70 46
43 70 46
45 60 19
32 50 25
45 60 16
12 70 22
11 10 09
14 30 04
14 30 04
14 30 05
48 00 23
46 80 07
11 49 95
14 30 04
14 30 13
10 40 19